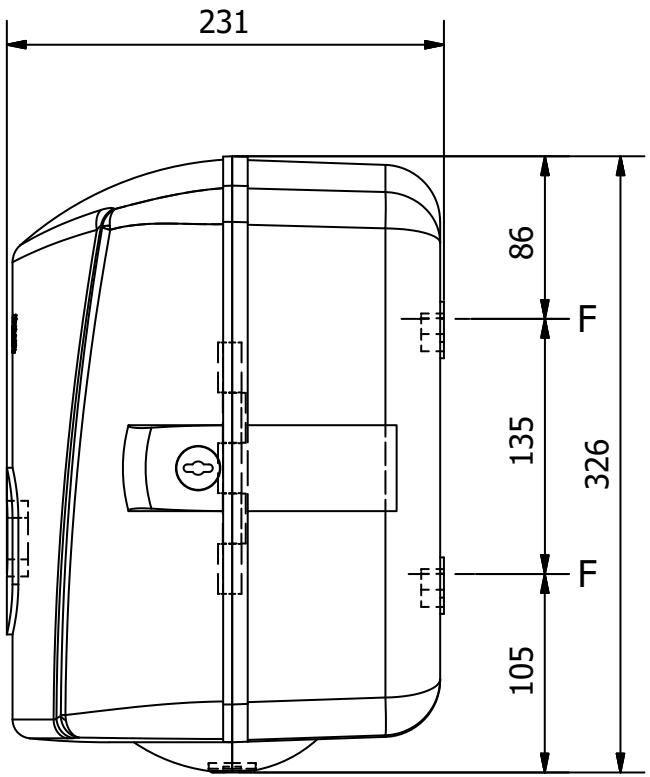

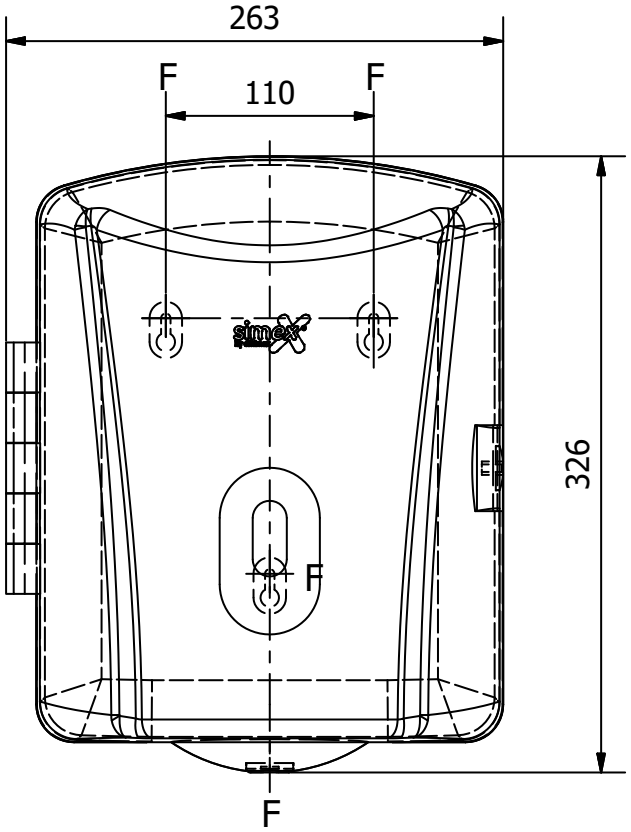

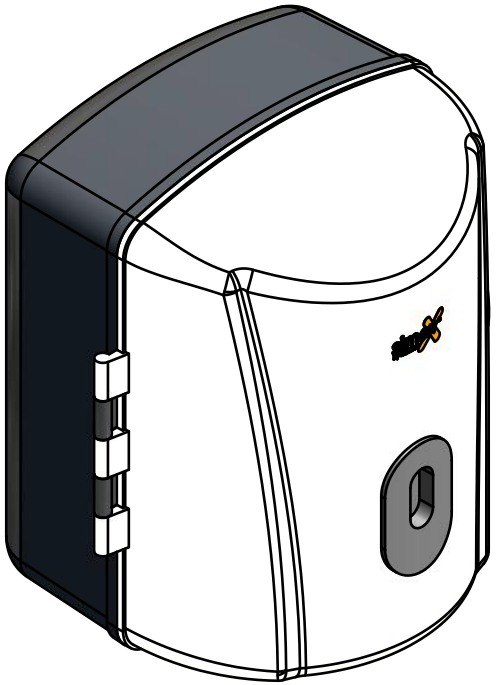

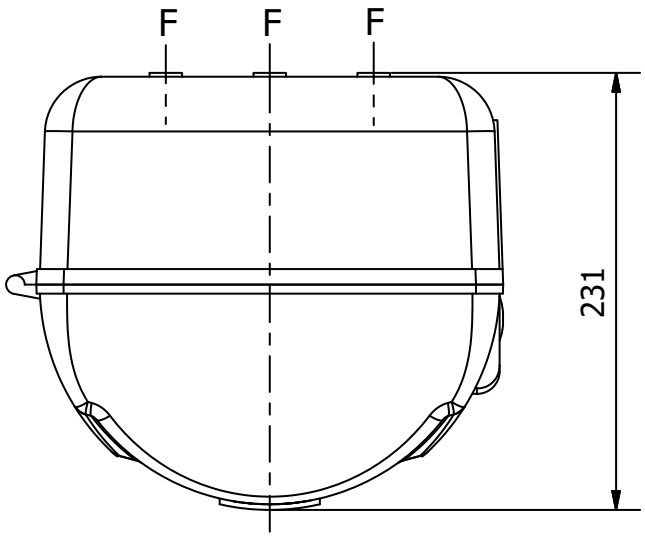

Escala: 1:4
Scale: 1:4
Medidas en mm
Measurements in mm
F - Puntos de fijación a la pared
F - Wall fixing points

Modelo: Dispensador de papel Elegance
Model: *Elegance Paper dispenser*

Códigos | ***Codes***
06036 | 06037

Clinimax Equipamientos S.L
+34 936 82 89 21 | comercial@simex.es
www.simex.es

CLINIMAX EQUIPAMIENTOS, S.L., se reserva el derecho de modificar y/o rectificar los productos y especificaciones de los mismos sin previo aviso.
CLINIMAX EQUIPAMIENTOS, S.L., reserves the right to modify and / or rectify the products and their specifications without prior notice.